M.I.L Mini

IP65 NOV 23

Linjär skyltarmatur, IP65

Belyser skyltar upp till 6,2m höjd

Energieffektiv, 14,4W/m

Kundanpassade valfria längder upp till 26m

Snabb leverans

Beskrivning: Linjär Klass I, IP65 LED skyltarmatur i pulverlackerad aluminiumprofil med optik.
Lämplig för ytor upp till 6,2m höjd.

Bestyckning: LED 14,4W / 1600 lm per meter.

Färgåtergivning: CRI 80+.

Optik: Standard bredstrålande 90° klar lins.
Opal lins tillgängligt på förfrågan.

Livslängd: 50 000h L70.

Färgtemperatur: Standard 3700°K.
På förfrågan 3000°K, 6000°K eller RGBW.

Vikt: 2,5kg/m.

Standardfärg: Svart eller vit. Övriga RAL färger tillgängligt på förfrågan.

Material: Pulverlackerad stomme och ändstycken i aluminium. Linser i polykarbonat. Konsoler i pulverlackerad stål.

Längd: 500-26 000mm (modul 500-2300mm).

Montage: Monteras på konsol (2st per modul), se nästa sektion för konsoltyper. Längder över 2300 mm monteras kontinuerligt via skarvdon och snabbkoppling IP68.

Anslutning: Kabel 1500mm från vänster- eller högersida sett från gata. 220/250V 50/60Hz.

Styrning: Standard tänd/släck. Tillval dagsljusrelä med fotocell. DALI på förfrågan.

Skymningsrelä med fotocell

M.I.L Mini

Best. nr	Färg	Sida anslutning	Längd (m)
52-1000	Svart	Höger	0,5-26
52-1001	Svart	Vänster	0,5-26
52-1002	Vit	Höger	0,5-26
52-1003	Vit	Vänster	0,5-26
52-6789	Fotocell, integrerad dagsljusrelä		
7778	Ställkostnad, valfri RAL-kulör		

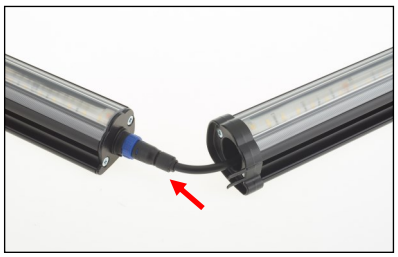

IP68 snabbkoppling och skarvdon för längder över 2300 mm.

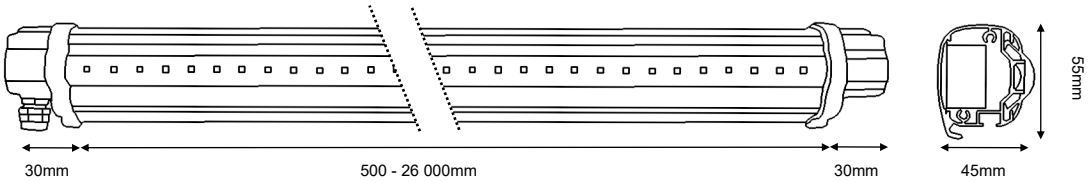

Väggkonsol multifunktion

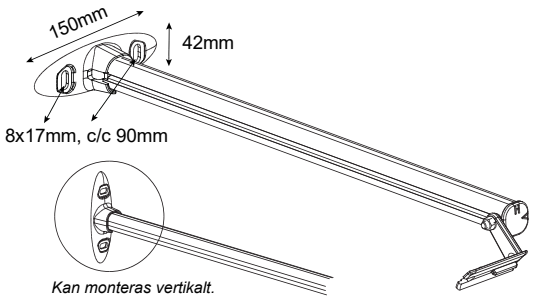

Best. nr	Beskrivning	Längd (mm)
K-0050	Väggkonsol multifunktion	50
K-0100	Väggkonsol multifunktion	100
K-0200	Väggkonsol multifunktion	200
K-0300	Väggkonsol multifunktion	300
K-0400	Väggkonsol multifunktion	400
K-0500	Väggkonsol multifunktion	500

Dubbelprofilfäste
för tvåsidig flaggskylt

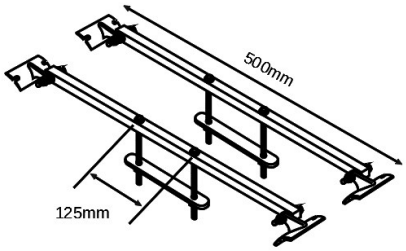

Fäste fyrkantsprofil
för fristående reklamskylt

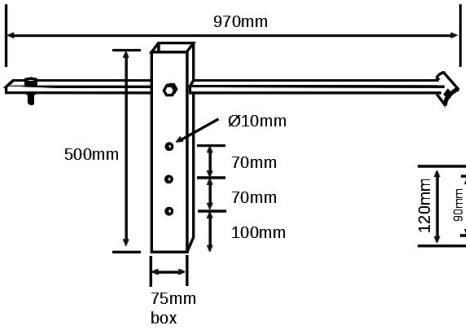

Väggarm med förstärkningsplatta
för större skyltar

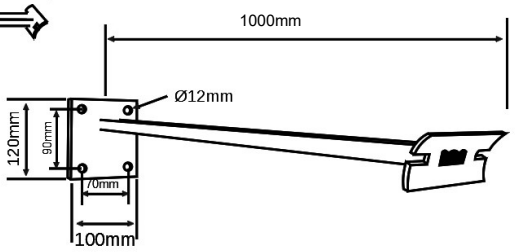

Best. nr	Beskrivning	Längd (mm)
D-0500	Dubbelprofilfäste	500
F-0970	Fäste fyrkantsprofil	970
V-1000	Väggarm med förstärkningsplatta	1000

Vinkelfäste vertikalt*
för profilerad plåtsfasad

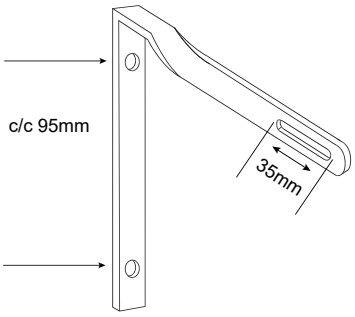

Rakt plattjärnsfäste*
för plan montering, typ tak

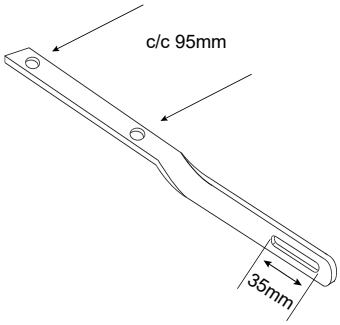

Vinkelfäste horisontellt*

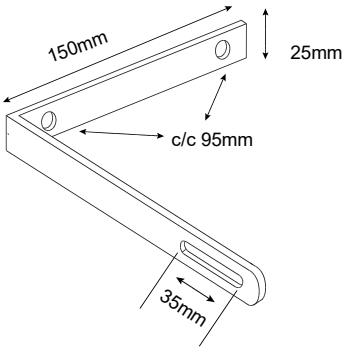

**Tillgänglig i längderna ut från vägg: 100, 300, 400 & 500 mm*

Alla konsoler/armar/fästen levereras i samma färg som armatur.

Placeringsguide:

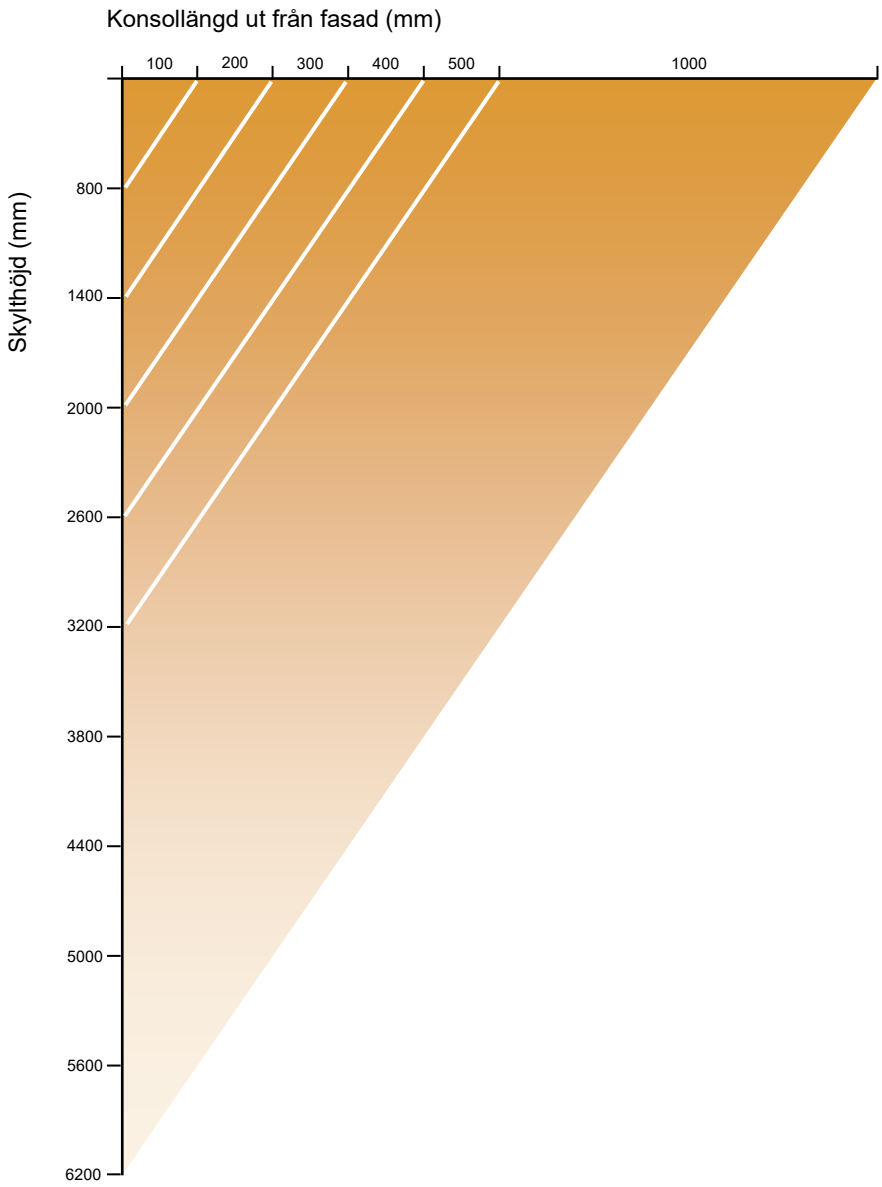

Ljusdistribution: M.I.L Mini

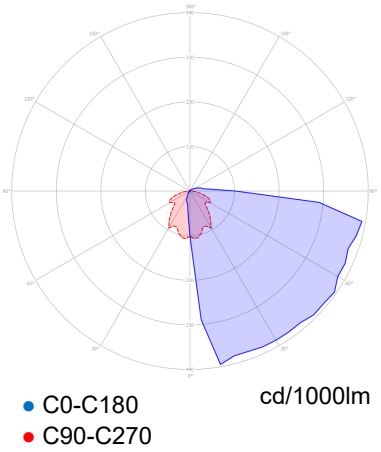

Monteringsanvisning

Referensbilder